ST CHECKLISTE
SPURVERBREITERUNGEN

· Mit dieser Checkliste können Sie die mögliche Spurverbreiterungsstärke für Ihr Fahrzeug ermitteln.
· Bitte senden Sie die vollständig ausgefüllte Checkliste an uns. Wir helfen Ihnen gerne mit den passenden Artikelnummern weiter.

Hinweis: Bitte messen Sie Immer die Fahrer- und Beifahrerseite da sich durch produktionsbedingte Toleranzen am Fahrzeug unterschiedliche Maße ergeben können!

Name:	Adresse:
Vorname:	
E-Mail:	
Telefon:	Kd.-Nummer:

Fahrzeugdaten:

Hersteller: _____ Baujahr: _____

Modell / Typ: _____

Schlüssel-Nr. zu 2 (2.1) _____ zu 3 (2.2): _____

Lochzahl Felge: ☐ 3 ☐ 4 ☐ 5 ☐ 6

1. **Den Abstand von der Reifenflanke zur Wasserwaage messen (A1)**

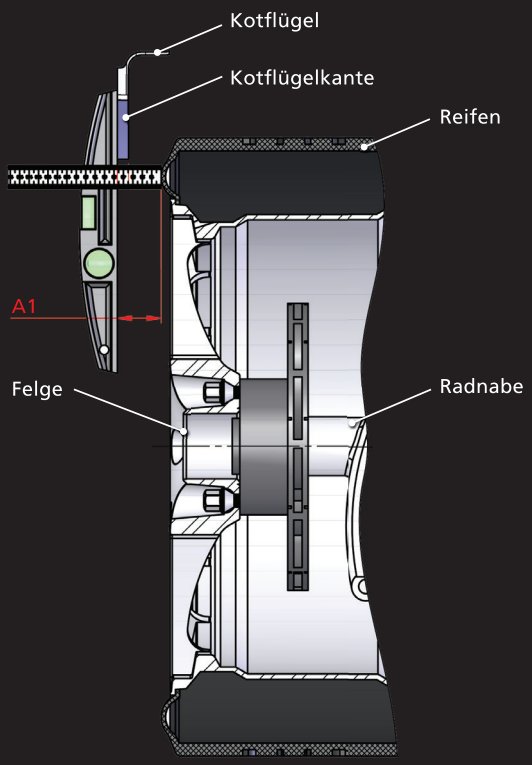

Eine Marke der KW automotive GmbH · Aspachweg 14 · 74427 Fichtenberg
info@st-suspensions.de · www.st-suspensions.com · www.facebook.com/stsuspensions

engineered by

ST CHECKLISTE
SPURVERBREITERUNGEN

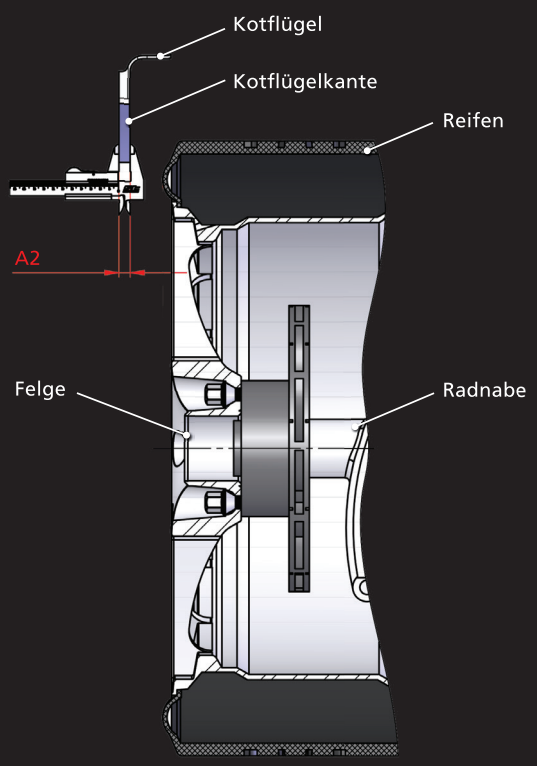

2. **Die Kotflügelkante mit einem Messschieber messen (A2)**

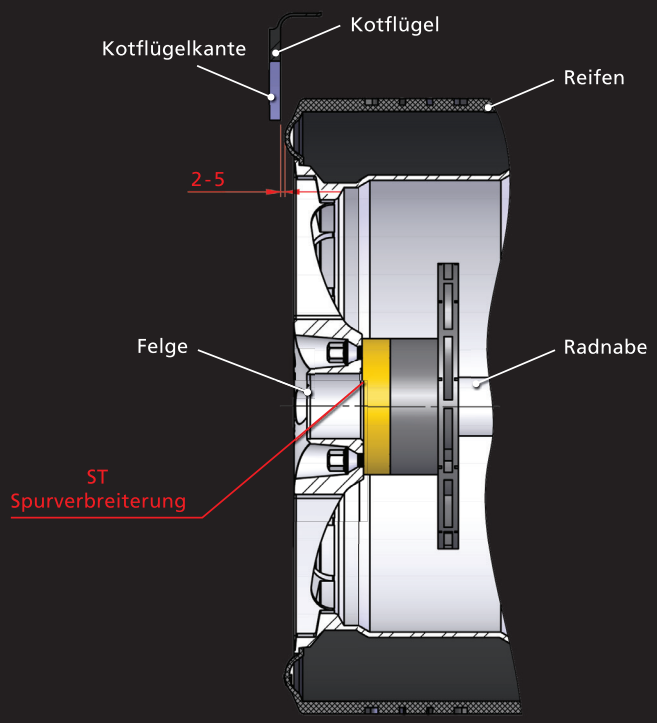

3. **Maß A2 von Maß A1 abziehen (zusätzlich als Sicherheit 2-5mm)**

VORHER

NACHHER

A1 ____ mm - A2 ____ mm - 2mm (als Sicherheit)= ____ mm Spurverbreiterung
(z.B. A1 27mm – A2 5mm – 2mm = 20mm ST-Spurverbreiterung)

Mögliche Scheibenstärke pro Rad

1) Vorderachse
Fahrerseite ____ Beifahrerseite ____

2) Hinterachse
Fahrerseite ____ Beifahrerseite ____

Eine Marke der KW automotive GmbH · Aspachweg 14 · 74427 Fichtenberg
info@st-suspensions.de · www.st-suspensions.com · www.facebook.com/stsuspensions

engineered by

ST CHECKLISTE
RADBEFESTIGUNG

· Bitte die Daten anhand der montierten Radbefestigungen ausfüllen.

☐ RADSCHRAUBE

Bund

☐ Kegel 60° / ☐ Kugel Radius _____
☐ Loser Sitz / ☐ Flachbund

M: ☐ M12 x 1,25 / ☐ M12 x 1,5
☐ M14 x 1,25 / ☐ M14 x 1,5
☐ Sonstiges: _____

L1: _____ mm

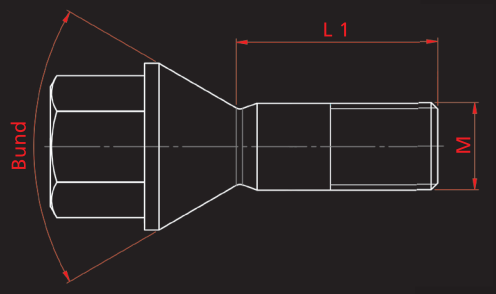

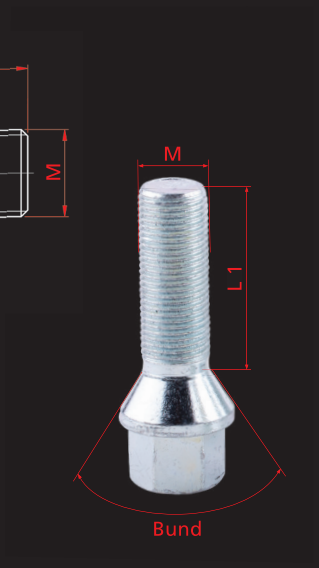

☐ STEHBOLZEN

Bund

M: ☐ M12 x 1,25 / ☐ M12 x 1,5
☐ M14 x 1,25 / ☐ M14 x 1,5
☐ Sonstiges: _____

LS: _____ mm

Muttern

☐ Kegel 60° / ☐ Kugel Radius _____
☐ Loser Sitz / ☐ Flachbund

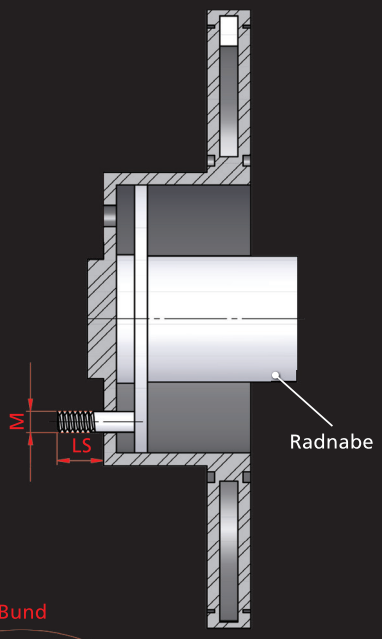

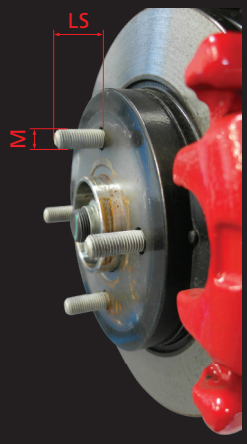

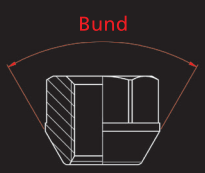

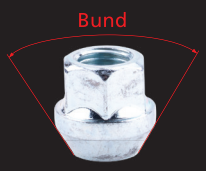

Eine Marke der KW automotive GmbH · Aspachweg 14 · 74427 Fichtenberg
info@st-suspensions.de · www.st-suspensions.com · www.facebook.com/stsuspensions

engineered by